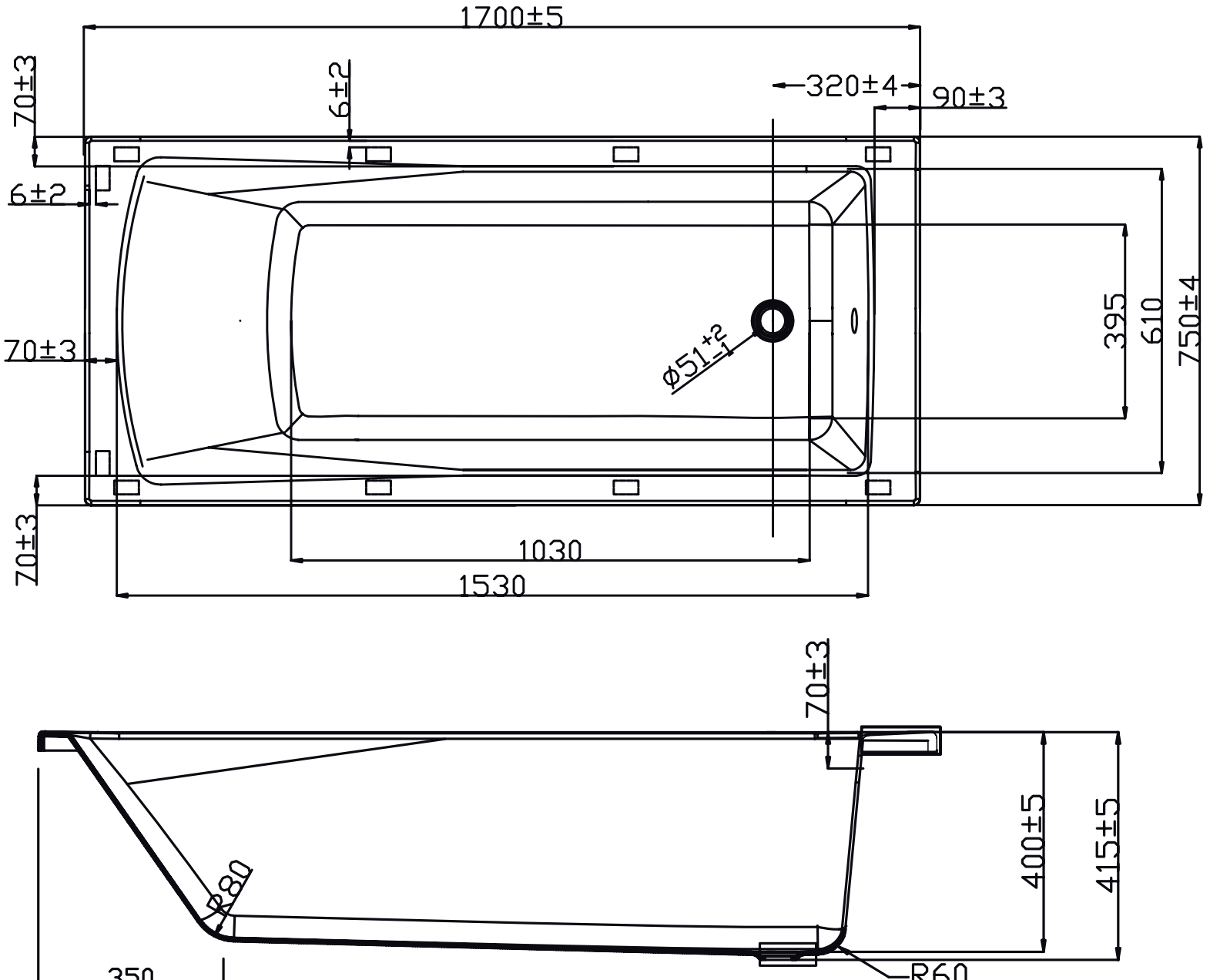
1700±5
70±3
6±2
320±4
90±3
6±2
70±3
ø51+2 -1
395
610
750±4
70±3
1030
1530
70±3
400±5
415±5
R80
350
R60