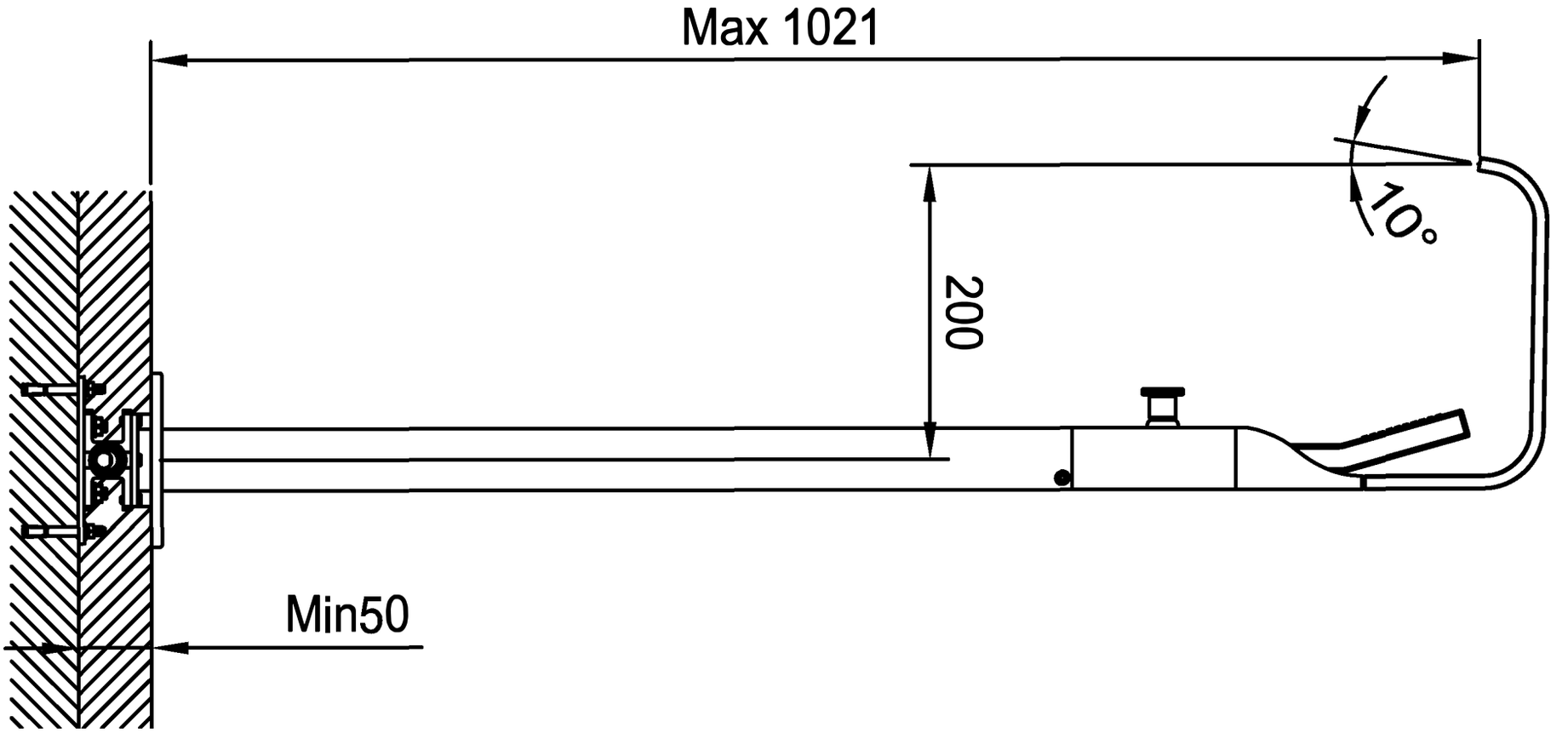
Max 1021
10°
200
Min50

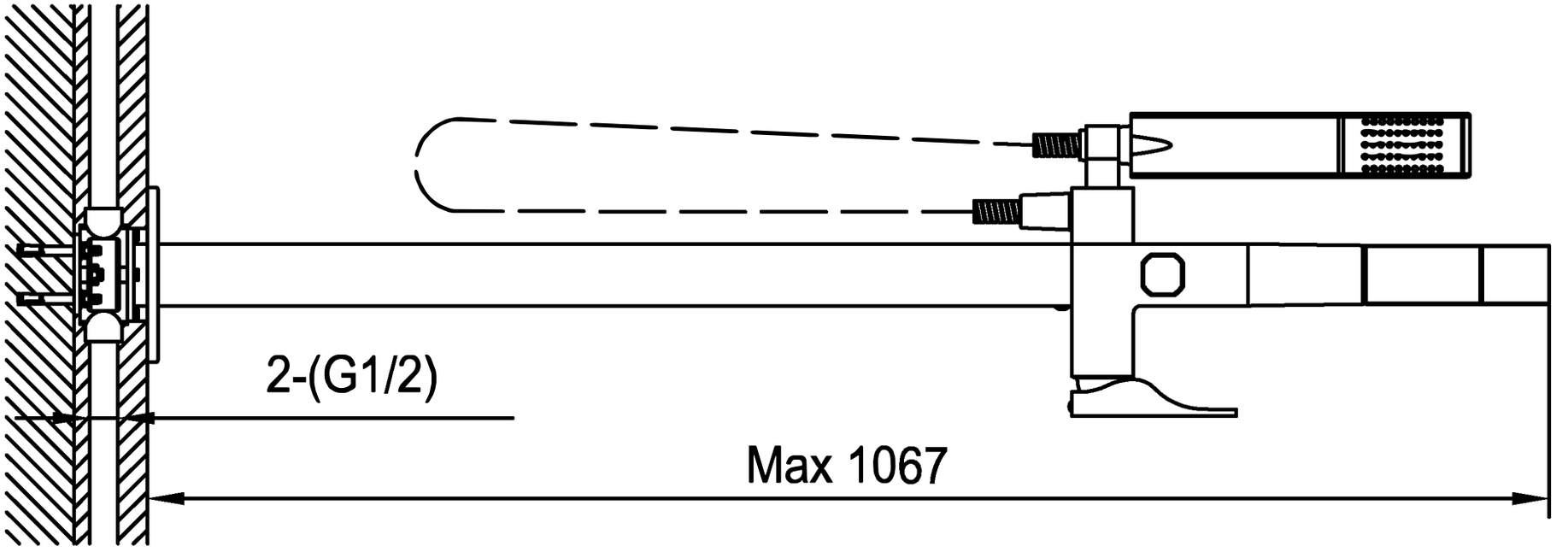
2-(G1/2)
Max 1067